EPPINGER

Drilling and milling head, straight collet chuck, ER32A, PRECI-FLEX®, CC central coolant supply

Número de pieza 7.077.463

para EMAG VLC/VSC200/250/300 (BMT65) (HP)

relación	1:1
rev. p. min. en entrada	maximo 6000 1/min
rev. p. min. en salida	maximo 6000 1/min
Torsión en salida	maximo 70 numero
Dirección de rotación	↻↻
Volumen de suministro	without wrench and collets
Accesorios	Collets see Equipment for Toolholders Z2.1 Sealing washers see Equipment for Toolholders Z4.1 Wrench for spindle 0.002.277 PRECI-FLEX® Adapter Spindle cover see P99.1 Spindle sealing see P99.1 Coolant tubes 0.000.377

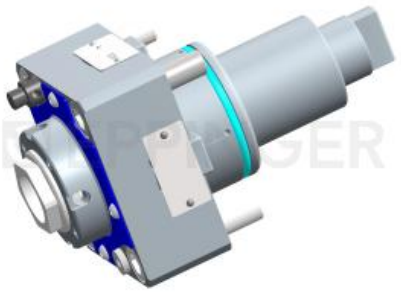

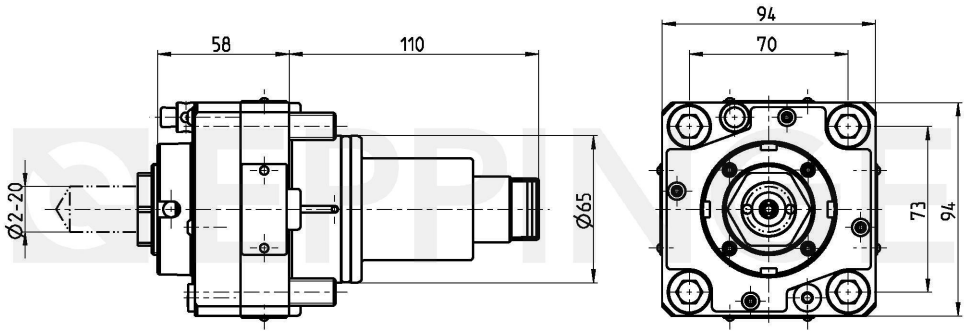

Datos Técnicos sujetos a cambios

02.07.2013	25.01.2018

EPPINGER USA | 9930 East 56th Street | Indianapolis, IN 46236 | Phone : 352.588.4345 | Toll-Free: 800.397.9748 | www.eppinger.com