EPPINGER

Drilling and milling head, straight, left hand offset collet chuck, ER40A, external coolant supply

Número de pieza 5.200.175

para EMAG VL8 (VDI50) (*)

relación	3:1
rev. p. min. en entrada	maximo 4500 1/min
rev. p. min. en salida	maximo 1500 1/min
Torsión en salida	maximo 100 numero
Dirección de rotación	↻↺
Volumen de suministro	without wrench and collets
Accesorios	Collets see Equipment for Toolholders Z2. Wrench for spindle 10006, 10009 PRECI-FLEX® Adapter Spindle cover see P99.1

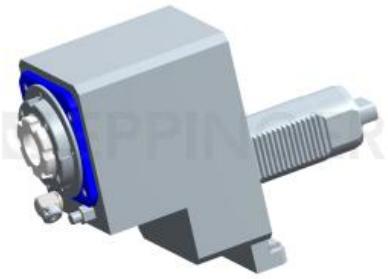

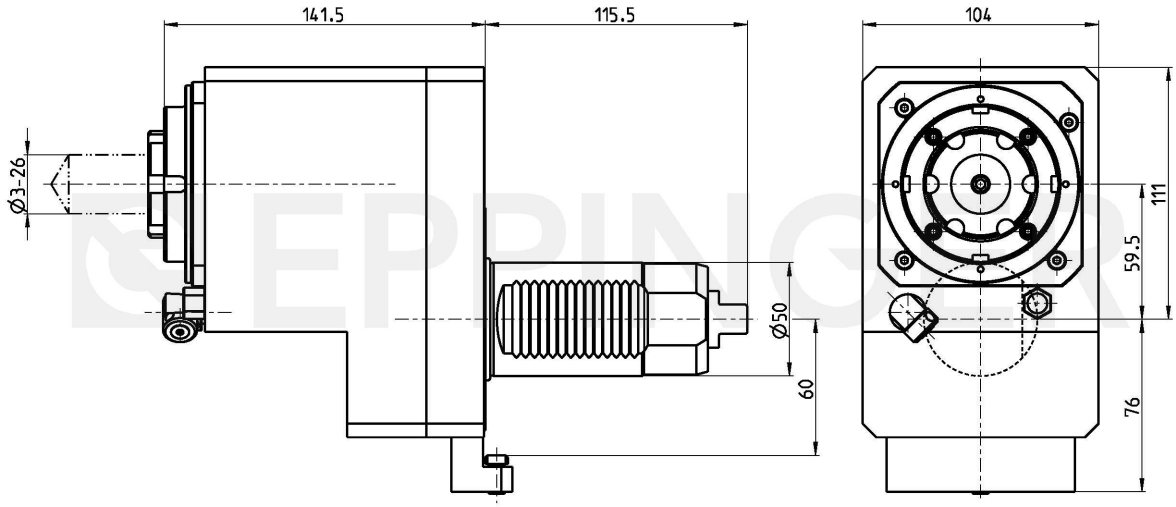

Datos Técnicos sujetos a cambios

16.06.2015	02.10.2018